TCF-745

拉压力传感器
Tension & Compression Force Sensor

IP67

- 材料可定制不锈钢款，坚固耐用
- 精度高，线性度与重复性可达0.02%FS
- 可用于各种力标准机及材料试验机的拉压力测量



电气参数	TCF-745
额定量程 Capacity	1~10/25~50/100~250/300/500/900kN
额定输出 Rated Output	~3.0mV/V
综合精度 Combined Accuracy	≤0.05%F.S.
激励电压 Excitation Voltage	5~15VDC
桥路电阻 Bridge Resistance	380±20Ω
物理参数	
产品材质 Material of Construction	铝合金/合金钢 (Aluminum alloy/Alloy steel)
电缆规格 Cable	四线制/Φ6×4000mm
安全过载 Safe Overload	150%F.S.
工作温度 Operation Temp Range	-20~80°C
防护等级 IP Class	IP67

安装尺寸

Unit: mm

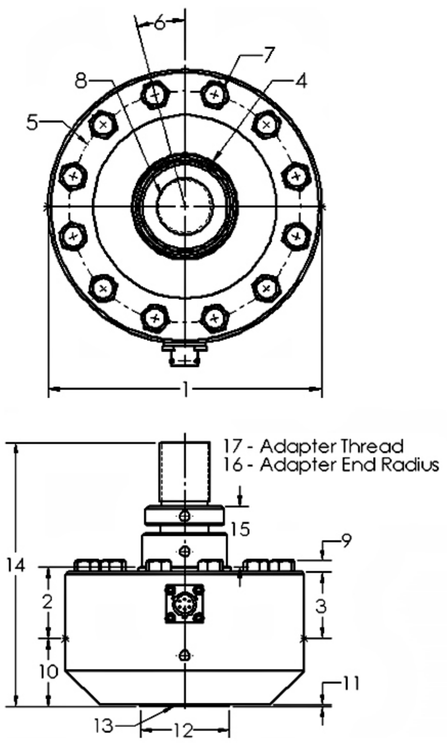

	量程(kN)	1	2	3	4	5	6	7	8/13	9	10	11	12	14	15	16	17
TCF-745	1~10	104.65	35.05	31.75	32.77	88.9	22.5°	7.11	UNF-3B	5.08	28.7	0.76	31.75	111.3	19.05	152.4	18
	20~50	104.65	35.05	31.75	32.77	88.9	22.5°	7.11	UNF-3B	5.08	28.7	0.76	31.75	111.3	19.05	152.4	18
	100~250	153.92	44.45	41.4	59.44-65.53	130.3	15°	10.41	UNF-3B	7.62	44.45	0.76	57.15	162.1	38.1	152.4	12
	300	153.92	57.91	51.3	67.31	130.3	15°	10.41	UNF-3B	7.62	50.8	0.76	69.85	187.45	41.91	152.4	12
	500	203.2	63.5	57.15	95.5	165.1	11.25°	13.46	UNF-3B	10.16	50.8	0.76	76.2	218.9	44.45	304.8	12
	900	279	88.9	76.2	122.17	228.6	11.25°	19.81	UNF-3B	15.24	76.2	0.76	114.3	266.7	69.85	457	8
	满载变形量 Deflection at F.S.									<0.1mm							
	自振频率 Natural Frequency									--							

选型指南

产品应用：适用于各种静动态拉压力测量，主要用于材料试验机及研发类试验、疲劳试验等；汽车，工程机械，轨道交通测试台等；配称重模块可用于料罐称重计量

产品选配件：信号变送器，仪表、电缆，航插，压头，关节轴承，吊环，模块等测试工装配件