TCF-744B

拉压力传感器
Tension & Compression Force Sensor

IP67

- 轮辐式结构，可同时测量拉压力
- 坚固耐用，抗侧向力与弯矩力能力强
- 精度高，线性度与重复性可达0.02%FS

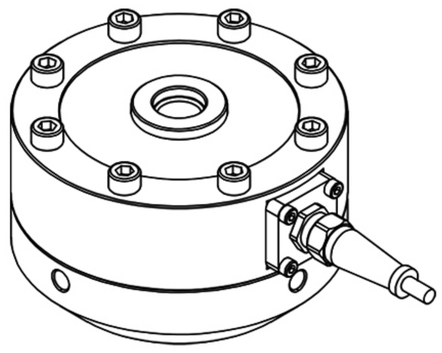

电气参数	TCF-744B
额定量程 Capacity	1/2/3/5/7.5/10/15/25/50t
额定输出 Rated Output	2.0mV/V
综合精度 Combined Accuracy	≤0.05%F.S.
激励电压 Excitation Voltage	5~15VDC
桥路电阻 Bridge Resistance	780±20Ω
物理参数	
产品材质 Material of Construction	合金钢 (Alloy steel)
电缆规格 Cable	四线制/Φ6×4000mm
安全过载 Safe Overload	150%F.S.
工作温度 Operation Temp Range	-20~80°C
防护等级 IP Class	IP67

安装尺寸

Unit: mm

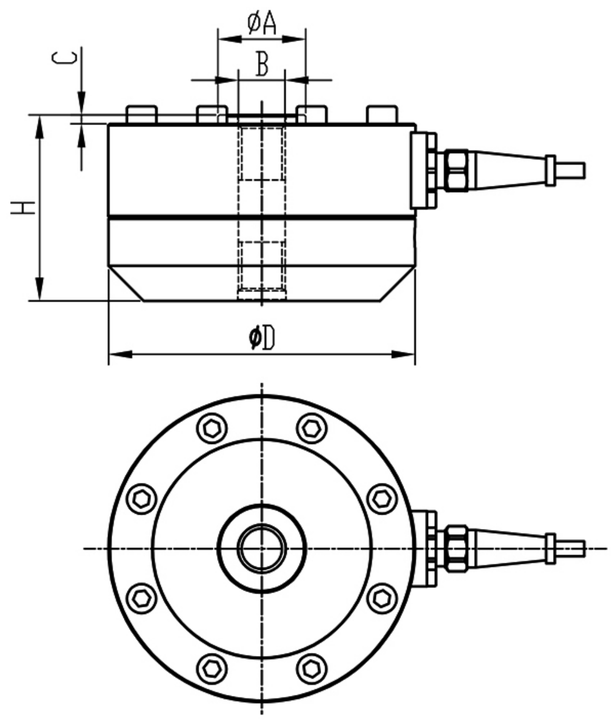

	量程 (t)	A	B	C	D	H
TCF-744B	1/2/3	30	M16×2	3	105	64
	5/7.5	36	M24×2	3	124	80
	10/15	65	M33×2	3	156	86
	25	96	M42×2	6	200	108
	50	122	M72×2	6	278	152
	满载变形量 Deflection at F.S.			<0.1mm		
	自振频率 Natural Frequency			3~10kHz		

选型指南

产品应用：适用于各种静动态拉压力测量，主要用于材料试验机及研发类试验、疲劳试验等；汽车，工程机械，轨道交通测试台等；配称重模块可用于料罐称重计量

产品选配件：信号变送器，仪表、电缆，航插，压头，关节轴承，吊环，模块等测试工装配件