TCF-724C/726

拉压力传感器
Tension & Compression Force Sensor

IP68

- 双侧外螺杆设计，坚固耐用
- 不锈钢材料，可激光焊接，防护达IP68
- 固有频率高，可用于按键手感度测试、疲劳试验等



Φ: 26mm
H: 60mm



Φ: 34mm
H: 52mm

电气参数	TCF-724C	TCF-726
额定量程 Capacity	2/3/5/10/20kN	0.5/1/1.5/2/3/5kN
额定输出 Rated Output	1±0.5mV/V	1.5±20%mV/V
综合精度 Combined Accuracy	≤0.2%F.S.	0.2%F.S.
激励电压 Excitation Voltage	2~12VDC	5~15VDC
桥路电阻 Bridge Resistance	1000±50Ω	780±20Ω
物理参数		
产品材质 Material of Construction	不锈钢 (Stainless steel)	不锈钢 (Stainless steel)
电缆规格 Cable	四线制/Φ3.2×4000mm	四线制/Φ4×4000mm
安全过载 Safe Overload	150%F.S.	150%F.S.
工作温度 Operation Temp Range	-40~120°C	-20~80°C
防护等级 IP Class	IP68	IP67

安装尺寸

Unit: mm

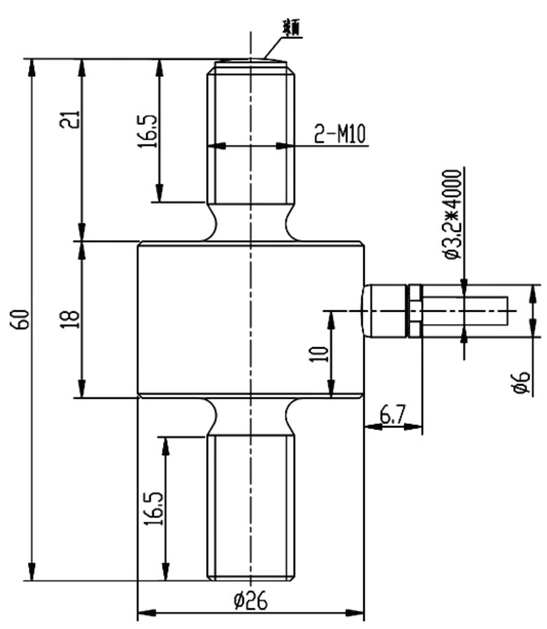

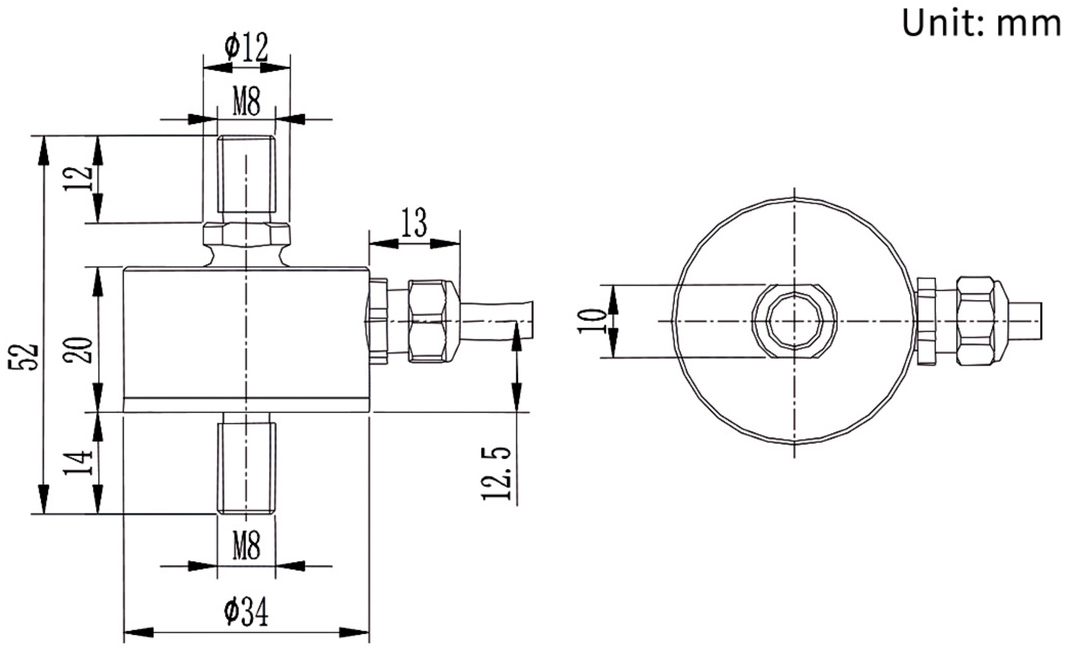

TCF-724C	满载变形量 Deflection at F.S.	0.01~0.15mm
	自振频率 Natural Frequency	5~15kHz

TCF-726	满载变形量 Deflection at F.S.	0.01~0.15mm
	自振频率 Natural Frequency	5~15kHz

选型指南

产品应用：螺杆式拉压力测量传感器适用于电器插拔力测试，各种操作手感度测试，恶劣环境下拉压力测量

产品选配件：信号变送器，仪表、电缆，航插，螺母，内丝杆等安装加载配件