TCF-711/711M

拉压力传感器
Tension & Compression Force Sensor

IP66

- S型设计结构，精确测量拉压力
- 最小额定载荷为3N
- 测量精度高达0.02%FS

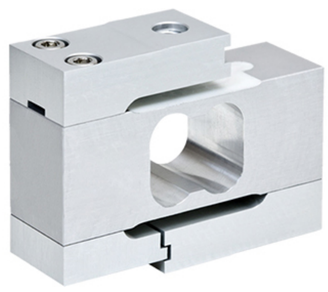

H: 44mm

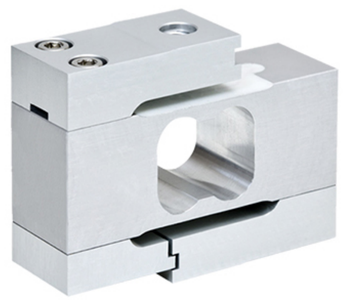

H: 60mm

电气参数	TCF-711	TCF-711M
额定量程 Capacity	150/250/500/1000/2000/3000/5000g	10/20/50/100/200/500/1000N
额定输出 Rated Output	≈1.0mV/V	2.0±0.1%mV/V
综合精度 Combined Accuracy	⩽0.01%F.S.	0.02%F.S.
激励电压 Excitation Voltage	2~15VDC	5~15VDC
桥路电阻 Bridge Resistance	350±10Ω	350±50Ω
物理参数		
产品材质 Material of Construction	铝合金 (Aluminum alloy)	铝合金 (Aluminum alloy)
电缆规格 Cable	四线制/Φ3×3000mm	四线制/Φ5×6000mm
安全过载 Safe Overload	150%F.S.	150%F.S.
工作温度 Operation Temp Range	-30~80℃	-20~80℃
防护等级 IP Class	IP66	IP67

安装尺寸

Unit: mm

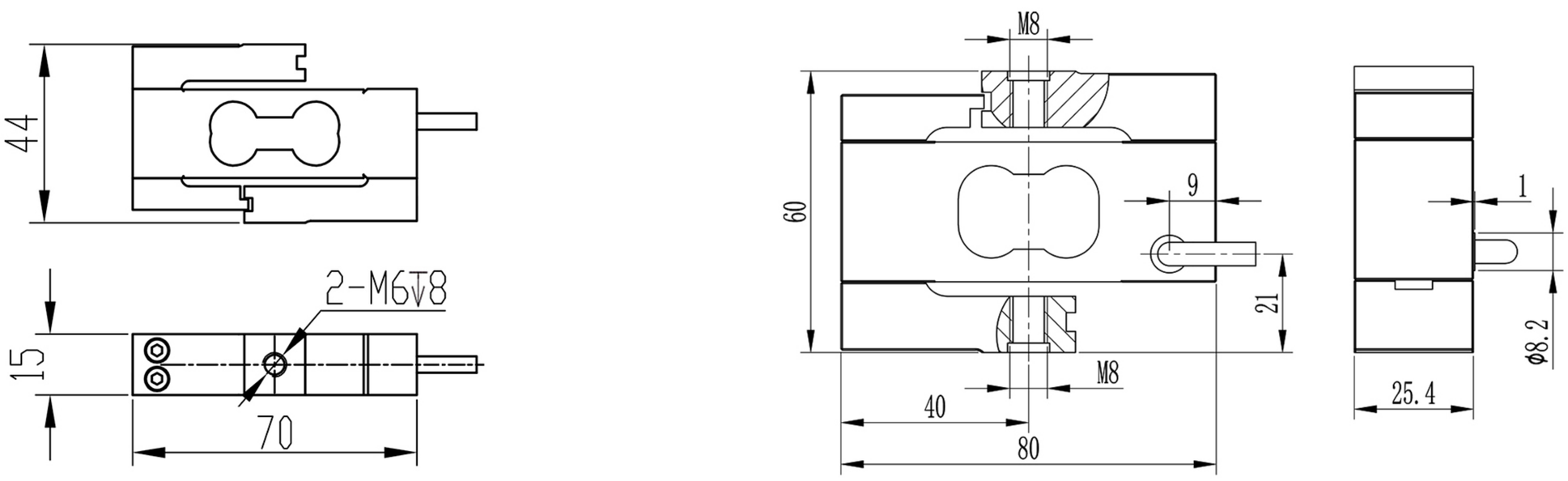

TCF-711	满载变形量 Deflection at F.S.	0.1~0.5mm
	自振频率 Natural Frequency	100~600Hz
TCF-711M	满载变形量 Deflection at F.S.	0.14~0.27mm
	自振频率 Natural Frequency	100~600Hz

选型指南

产品应用：高精度和卓越的抗侧向力及防过载能力可用于各种高精度动静态拉压力测量，料斗称重，可用于具有一定冲击的拉压力监测等

产品选配件：信号变送器，仪表、电缆，航插，关节轴承、吊环、加载压头等