# TCF-710/712

## 拉压力传感器
## Tension & Compression Force Sensor

IP65

- S梁设计，精度高
- 铝合金材质，重量轻
- 适用于小量程高精度拉压力测量



H: 19mm



H: 51mm

| 电气参数 | TCF-710 | TCF-712 |
|---|---|---|
| 额定量程 Capacity | 0~2/5/10/20/30/50kg | 150/250/500/1000/2000/3000/5000g |
| 额定输出 Rated Output | 1.5±10%mV/V | 1.0±10%mV/V |
| 综合精度 Combined Accuracy | ±0.1%F.S. | ⩽0.01%F.S. |
| 激励电压 Excitation Voltage | 5~12VDC | 2~15VDC |
| 桥路电阻 Bridge Resistance | 350±20Ω | 380±10Ω |
| **物理参数** | | |
| 产品材质 Material of Construction | 铝合金 (Aluminum alloy) | 铝合金 (Aluminum alloy) |
| 电缆规格 Cable | 四线制/Φ3×3000mm | 四线制/Φ3×3000mm |
| 安全过载 Safe Overload | 120%F.S. | 150%F.S. |
| 工作温度 Operation Temp Range | -20~80°C | -30~80°C |
| 防护等级 IP Class | IP65 | IP66 |

## 安装尺寸

Unit: mm

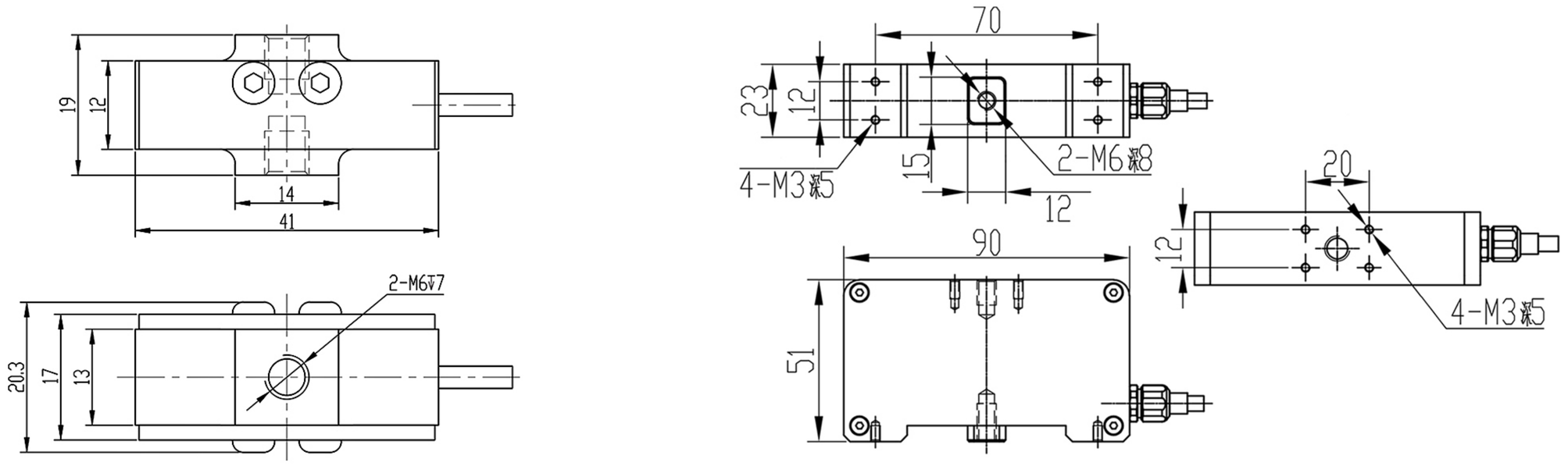


| | | |
|---|---|---|
| **TCF-710** | 满载变形量 Deflection at F.S. | <0.5mm |
| | 自振频率 Natural Frequency | 100~500Hz |
| **TCF-712** | 满载变形量 Deflection at F.S. | 0.1~0.5mm |
| | 自振频率 Natural Frequency | 100~600kHz |

## 选型指南

**产品应用：**小量程高精度拉压力测试性能可用于各种测试和测量应用，例如在线加载应用、耐久性测试、材料疲劳测试、部件生命周期和一般结构测试

**产品选配件：**信号变送器，仪表、电缆，航插，关节轴承、吊环，压装配件等